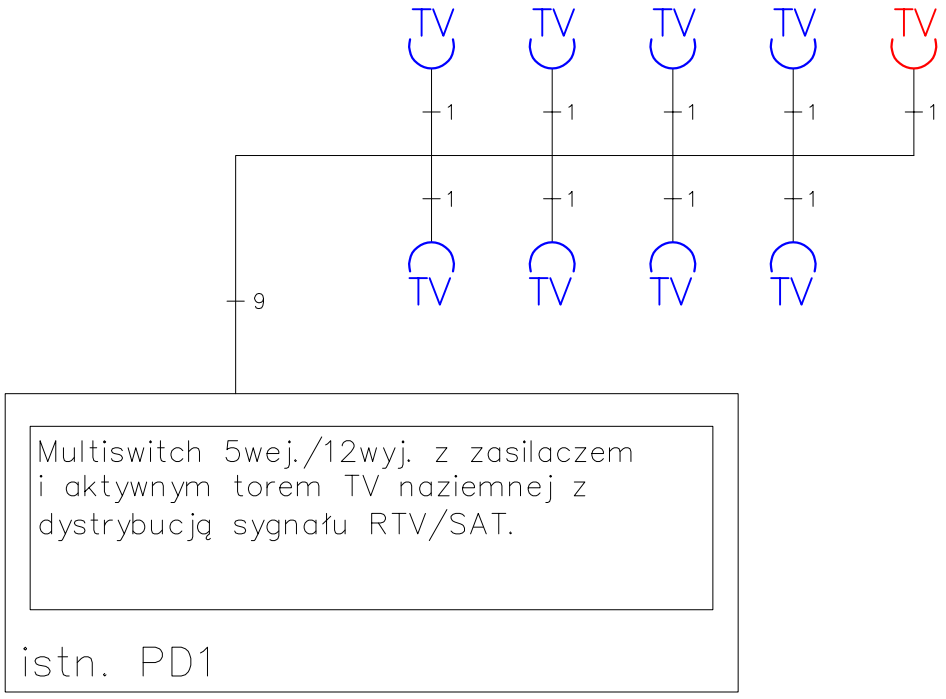

LEGENDA

PD1	istn. szafa logiczna na portierni
———	przewód antenowy, koncentryczny 75Ω
TV	proj. gniazdko antenowe
TV	istn. gniazdko antenowe

UWAGA
Zgodnie z wytycznymi zawartymi w Normie SEP N SEP-E-007:2017-09 w projektowanym obszarze należy zastosować kable o wymaganej minimalnej klasie odporności reakcji na ogień i wydzielanie gazu:
- Dca-s2, d1, a3 – poza drogami ewakuacyjnymi
- B2ca-s1b, d1, a1 – na drogach ewakuacyjnych

ZBP
ZESPÓŁ BIUR PROJEKTOWYCH
Zespół Biur Projektowych tel./fax (12) 423 47 39
ul. Świętokrzyska 12, +48 607 616 222
30 - 015 Kraków, +48 692 299 165
e - mail: biuro@wolarek-zatorowski.eu
www.wolarek-zatorowski.eu

Temat:	Roboty budowlane polegające na remoncie pomieszczeń parteru w budynku Małopolskiego Ośrodka Doradztwa Rolniczego zlokalizowanego przy ul. Osiedlowej 9 w Karniowicach.			
Inwestor:	Małopolski Ośrodek Doradztwa Rolniczego ul. Osiedlowa 9, 32-082 Karniowice			
Adres:	ul. Osiedlowa 9, Karniowice			
Projektant:	mgr inż. Rafał Góra MA/0315/POOE/13			
Opracowanie:	mgr inż. Mateusz Figa			
Tytuł:	SCHEMAT IDEOWY INSTALACJI ANTENOWEJ			
Data: 01.2022	Branża: ELEKTRYCZNA	Faza: PROJEKT WYKONAWCZY	Skala: -	Nr rysunku: E.04